型号	P3S-M08A208ST
料号	10710010A00038

电机规格	
额定功率(W)	750
额定电压(V)	220
额定转矩(Nm)	2.39
最大转矩(Nm)	8.36
额定电流(Arms)	4.6
最大电流(Arms)	16.3
额定转速(rpm)	3000
最大转速(rpm)	6000
频率(Hz)	250
转动惯量($x10^{-4}kg.m^2$)	1.72
线电阻(Ω)	0.944±5%
线电感(mH)	5.05±20%
LQ	2.8±20%
LD	2.25±20%
线反电势(V/1000rpm)	34.4±8%
转矩常数(Nm/Arms)	0.520
电气时间常数(ms)	5.400
极对数	5
绝缘等级	Ins F
防护等级	IP 67
重量(kg)	2.15
单体包装重量(kg)	2.4
集合包装数量(Pcs)	6
集合包装重量(kg)	15.5
编码器规格	
类型	光编
单圈分辨率	23bit
多圈计数容量	16bit

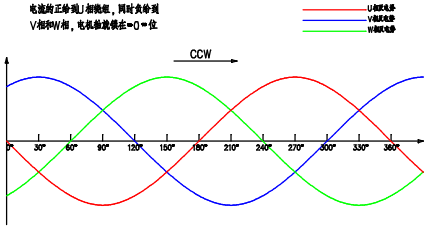

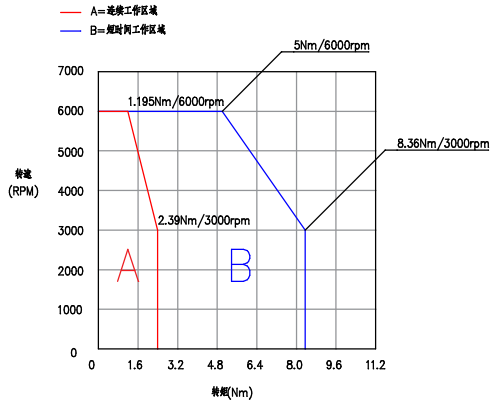

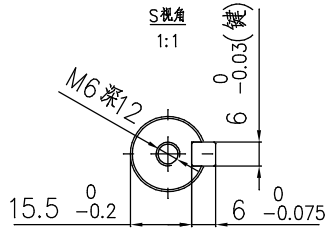

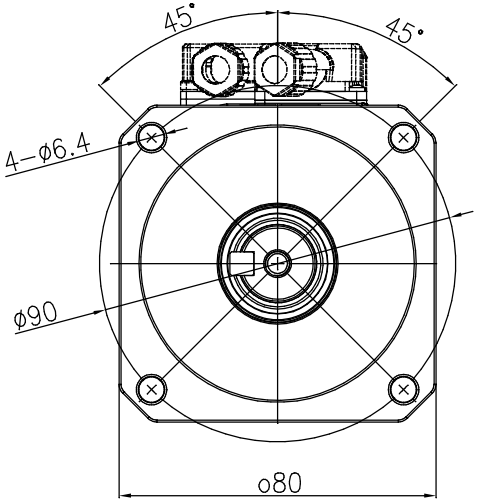

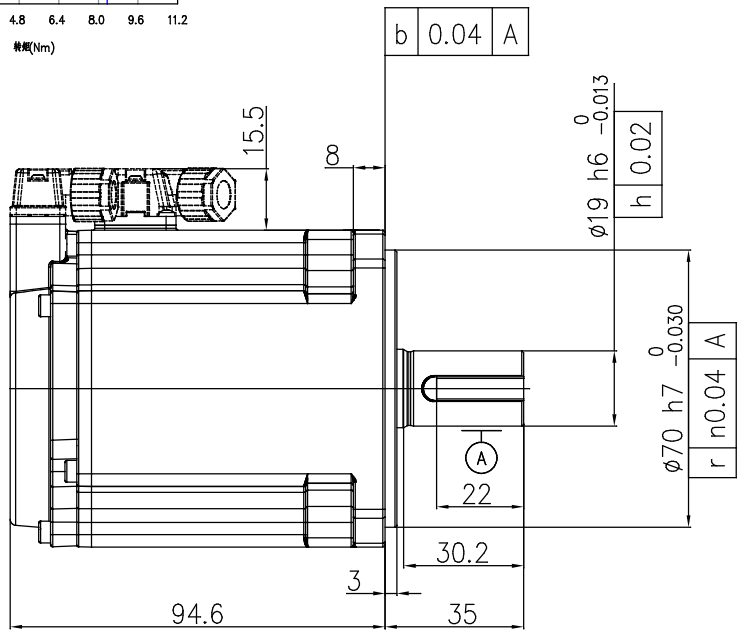

零件代号
借(通)用件登记
描图
描校
旧底图总号
底图总号
签字
日期

动力端子定义

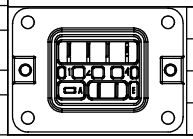

1	V	A	空
2	U		
3	W	B	空
4	PE		

信号端子定义

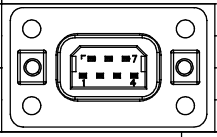

1	DATA+	5	+5V
2	DATA-	6	0V
3	BAT+	7	FG
4	BAT-		

SERVOTRONIX always in motion

阶段标记	重量	比例	材质
A			名称 高创旋转伺服电机
第一角法			料号
共 1 张 第 1 张	版本 A0		规格